öztürkbay®

Since 1944

www.ozturkbay.com

öztürkbay®
Since 1944

OZTURKBAY SHOP TYPE COFFEE GRINDER

TECHNICAL DATA

Product Code	**ODC-10**
Hopper Capacity	2 Kg.
Grinding Capacity	18 kg. / hour
Disc Dimension	100 mm.
Motor Power	1.1 KW.
System Voltage	Customer Preference
Dimensions (WxLxH)	31 x 52 x 80 cm
Weight / Kg.	45 Kg.
Colour	Colours according to RAL standart

Other Specifications :

· Motor with surface cooling and high starting torque.
· Simple and safe to operate.
· Easy to maintain and clean.
· Small place requirement.
· Large hopper.
· Fast grinding – without heating up the product

ÖZTÜRKBAY DÜKKAN TİPİ KAHVE DEĞİRMENİ

TEKNİK ÖZELLİKLER

Ürün Kodu	**ODC-10**
Yükleme Haznesi	2 Kg.
Öğütme Kapasitesi	18 kg. / saat
Çelik Bıçak Çapı	100 mm.
Motor Gücü	1.1 KW.
Sistem Voltaj	Müşteri Tercihi
Ebatlar (ExBxY)	31 x 52 x 80 cm
Ağırlık / Kg.	45 Kg.
Renk	RAL standartlarındaki tüm renkler

Diğer Özellikler :

· Gövde soğutmalı motor
· Basit ve güvenli kullanım
· Kolay bakım ve temizlemeye uygun tasarım
· Özel gövde tasarımı sayesinde az yer kaplar
· Büyük yükleme haznesi
· Ürünü ısıtmadan çabuk öğütme

öztürkbay®
Since 1944

OZTURKBAY INDUSTRIAL GRINDER

TECHNICAL DATA

Product Code	**ODCS-20**
Hopper Capacity	15 Kg.
Grinding Capacity	130 kg./ hour
Disc Dimension	200 mm.
Motor Power	5.5 KW.
System Voltage	Customer Preference
Dimensions (WxLxH)	85 x 75 x 150 cm
Weight / Kg.	215 Kg.
Colour	Colours according to RAL standart

Other Specifications :

· Overload protection.
· Air cooling for the grinding discs to reduce tempature.
· Powerful three-phase motor with surface cooling and high starting torque.
· Movable stainless steel container for the ground product.
· Simple and safe to operate.
· Easy to maintain and clean.
· Small place requirement.
· Large hopper.
· Fast grinding – without heating up the product

ÖZTÜRKBAY SANAYİ TİPİ KAHVE DEĞİRMENİ

TEKNİK ÖZELLİKLER

Ürün Kodu	**ODCS-20**
Yükleme Haznesi	15 Kg.
Öğütme Kapasitesi	130 kg./ saat
Çelik Bıçak Çapı	200 mm.
Motor Gücü	5.5 KW.
Sistem Voltaj	Müşteri Tercihi
Ebatlar (ExBxY)	85 x 75 x 150 cm
Ağırlık / Kg.	215 Kg.
Renk	RAL standartlarındaki tüm renkler

Diğer Özellikler :

· Motoru aşırı yüklemeye karşı koruma
· Özel hava soğutma sistemi
· Gövde soğutmalı ve güçlü 3 fazlı motor
· Öğütülmüş ürün için tekerlekli krom kazan
· Basit ve güvenli kullanım
· Kolay bakım ve temizlemeye uygun tasarım
· Özel gövde tasarımı sayesinde az yer kaplar
· Büyük yükleme haznesi
· Ürünü ısıtmadan çabuk öğütme

öztürkbay®
Since 1944

TAŞLI KAHVE ÖĞÜTME DEĞİRMENLERİ

1944 yılından bugüne gelen tecrübe ve Türkiye'de en eski firma olmanın verdiği güveni günümüzün ileri teknolojisi ve kaliteli malzemesi ile birleştirerek ürettiğimiz makinalarımız, öğütülecek malzemenin, doğal özelliklerini sağlayan, kullanımı son derece basit, uzun ömürlü, uzun süre bakım gerektirmeden sessiz ve sorunsuz hizmet verecek bir makinadır. Makinalarımızın üretiminde kullanılan malzeme ve parçaların uzun ömürlü ve kaliteli olması nedeniyle makinalarımız eşsiz, kaliteli ve sessizdir.

COFFEE GRINDING MACHINE

The machine that we produce by composing the experience coming since 1944 with developped technology of today and the qualified raw material & parts, are the grinding machines which grinds the material to be grinded at the smallness requested and without changing it's specifications. It's usage is very simple and because of it's quality offers you a very long period of work without noise, without any function problem and without the necessity of technical maintenance.

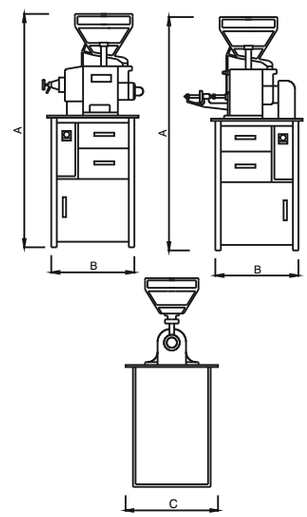

TAŞLI DEĞİRMENLER - MILLS WITH NATURAL STONES - MOULINS A MEULES

TİP MODEL MODELE	KAPASİTE CAPACITY CAPACITY	MOTOR GÜCÜ MOTOR POWER FORCE MOTRICE	VOLTAJ VOLTAGE VOLTAGE	TAŞ ÇAPI STONE DIAMETER DIAMETRE DU PIERRE	EBATLAR DIMENSIONS DIMENSIONS	AĞIRLIK WEIGHT POIDS
ÖDD - 20	20 Kg/h	1,5 kw - 2 hp	220/380 V	200 mm	a) 1440 mm b) 700 mm c) 400 mm	100 Kg.
ÖDT - 20	20 Kg/h	1,5 kw - 2hp	220/380 V	200 mm	a) 1440 mm b) 570 mm c) 400 mm	100 Kg.
ÖDD - 30	35 Kg/h	3 kw - 4hp	220/380 V	300 mm	a) 1660 mm b) 870 mm c) 450 mm	160 Kg.
ÖDT - 30	35 Kg/h	3 kw - 4hp	220/380 V	300 mm	a) 1660 mm b) 730 mm c) 450 mm	160 Kg.
ÖDD - 40	50 Kg/h	5 kw - 7,5hp	220/380 V	400 mm	a) 1900 mm b) 970 mm c) 550 mm	230 Kg.

öztürkbay®
Since 1944

OZTURKBAY SUGAR GRINDER

TECHNICAL DATA

Product Code	**OPS-150**
Hopper Capacity	30 Kg.
Grinding Capacity	150 Kg./hour
Motor Power	1.5 KW.
System Voltage	Customer Preference
Dimensions (WxLxH)	60 x 57 x 160 cm
Weight / Kg.	110 Kg.
Colour	Colours according to RAL standart

TECHNICAL DATA

Product Code	**OPS-500**
Hopper Capacity	60 Kg.
Grinding Capacity	500 Kg./hour
Motor Power	4 KW.
System Voltage	Customer Preference
Dimensions (WxLxH)	75 x 70 x 180 cm
Weight / Kg.	180 Kg.
Colour	Colours according to RAL standart

ÖZTÜRKBAY ŞEKER DEĞİRMENİ

TEKNİK ÖZELLİKLER

Ürün Kodu	**OPS-150**
Yükleme Haznesi	30 Kg.
Öğütme Kapasitesi	150 Kg./saat
Motor Gücü	1.5 KW.
Sistem Voltaj	Müşteri Tercihi
Ebatlar (ExBxY)	60 x 54 x 160 cm
Ağırlık / Kg.	110 Kg.
Renk	RAL standartlarındaki tüm renkler

TEKNİK ÖZELLİKLER

Ürün Kodu	**OPS-500**
Yükleme Haznesi	60 Kg.
Öğütme Kapasitesi	500 Kg./saat
Motor Gücü	4 KW.
Sistem Voltaj	Müşteri Tercihi
Ebatlar (ExBxY)	75 x 70 x 180 cm
Ağırlık / Kg.	180 Kg.
Renk	RAL standartlarındaki tüm renkler

öztürkbay®
Since 1944

OZTURKBAY OKS-250 gr. ELECTRIC COFFEE ROASTING MACHINE

TECHNICAL DATA

Product Code	**OKS-250 gr.**
Batch Capacity	250 Gr.
Roasting Time	9-15 minute
Heating Type	Electric
Hourly Roast Output	1 kg. (Approximately)
System Voltage	Customer Preference
Dimensions (WxLxH)	75 x 47 x 79 cm / 29 x 18 x 31 inch
Weight / Kg.	60 Kg.
Number of Motors	1 pcs.

Security Systems:

Gas Security System: To shot down all system in condition of any abnormality in gas preassure.
Temperature Control : Digital Temperature Controls and Digital Temperature Indication.

Other Specifications:

· Sight glass. Sampling tube and digital temperature makes easy coffee roasting process.
· Low noise level.
· Easy to use. High guality.

Optional Specifications:

· PLC control sytem
· Destoner
· Afterburner

ÖZTÜRKBAY OKS-250 gr. ELEKTRİKLİ KAHVE KAVURMA MAKİNESİ

TEKNİK ÖZELLİKLER

Ürün Kodu	**OKS-250 gr.**
Kazan Kapasitesi	250 Gr.
Kavurma Süresi	9-15 dakika
Kullanılan Enerji	Elektrik
Kavurma Kapasitesi	1 kg. (saatte ortalama)
Sistem Voltaj	Müşteri Tercihi
Ebatlar (ExBxY)	75 x 47 x 79 cm
Ağırlık / Kg.	60 Kg.
Motor Adedi	1 adet

Güvenlik Sistemleri:

Gaz Güvenlik Sistemi : Gaz basıncındaki her hangi bir değişiklikte gaz akışının durmasını sağlar
Derece Kontrol : Digital Termometre ile sıcaklık istenilen set değerinde sabit tutulur. Buda kahvenizin her seferinde aynı tonda ve aromada kavrulmasını sağlar.

Diğer Özellikler:

· Numune sürgüsü , gözetleme camı ve digital termometreyle kolaylaşan kahve kavurma işlemi.
· Kavurma işleminin bittiğini bildiren ses sistemi.
· Düşük ses seviyesi.
· Kolay kullanım, Yüksek kalite.

Opsiyonel Özellikler:

· PLC Kontrol Sistemi.
· Baca Gazı Temizleyicisi (Afterburner)
· Taş Ayırıcı (Destoner)

öztürkbay®
Since 1944

OZTURKBAY OKS-250 gr. COFFEE ROASTING MACHINE

TECHNICAL DATA

Product Code	**OKS-250 gr.**
Batch Capacity	250 Gr.
Roasting Time	9-15 minute
Heating Type	LPG - PROPANE or Natural Gas
Hourly Roast Output	1 kg. (Approximately)
System Voltage	Customer Preference
Dimensions (WxLxH)	75 x 47 x 79 cm / 29 x 18 x 31 inch
Weight / Kg.	60 Kg.
Number of Motors	2 pcs.

Security Systems:

Gas Security System: To shot down all system in condition of any abnormality in gas preassure.
Temperature Control : Digital Temperature Controls and Digital Temperature Indication.

Other Specifications:

· Flame control
· Sight glass. Sampling tube and digital temperature makes easy coffee roasting process.
· A large cooler with fan guickiy cools the coffee.
· An external chaff collector is included with roaster.
· Low noise level.
· Easy to use. High guality.

Optional Specifications:

· PLC control sytem
· Destoner
· Afterburner

ÖZTÜRKBAY OKS-250 gr. KAHVE KAVURMA MAKİNESİ

TEKNİK ÖZELLİKLER

Ürün Kodu	**OKS-250 gr.**
Kazan Kapasitesi	250 Gr.
Kavurma Süresi	9-15 dakika
Kullanılan Enerji	LPG-PROPANE veya Doğal Gaz
Kavurma Kapasitesi	1 kg. (saatte ortalama)
Sistem Voltaj	Müşteri Tercihi
Ebatlar (ExBxY)	75 x 47 x 79 cm
Ağırlık / Kg.	60 Kg.
Motor Adedi	2 adet

Güvenlik Sistemleri:

Gaz Güvenlik Sistemi : Gaz basıncındaki her hangi bir değişiklikte gaz akışının durmasını sağlar
Derece Kontrol : Digital Termometre ile sıcaklık istenilen set değerinde sabit tutulur. Buda kahvenizin her seferinde aynı tonda ve aromada kavrulmasını sağlar.

Diğer Özellikler:

· Alev yükseklik kontrolü.
· Numune sürgüsü , gözetleme camı ve digital termometreyle kolaylaşan kahve kavurma işlemi.
· Özel soğutma sistemi. Kahvenizin 3-4 dakika içerisinde soğumasını sağlar.
· Kavurma işleminin bittiğini bildiren ses sistemi.
· Düşük ses seviyesi.
· Kolay kullanım, Yüksek kalite.

Opsiyonel Özellikler:

· PLC Kontrol Sistemi.
· Baca Gazı Temizleyicisi (Afterburner)
· Taş Ayırıcı (Destoner)

öztürkbay®
Since 1944

OZTURKBAY OKS-500 gr. COFFEE ROASTING MACHINE

TECHNICAL DATA

Product Code	**OKS-500 gr.**
Batch Capacity	500 Gr.
Roasting Time	9-15 minute
Heating Type	LPG - PROPANE or Natural Gas
Hourly Roast Output	2 kg. (Approximately)
System Voltage	Customer Preference
Dimensions (WxLxH)	75 x 47 x 79 cm / 29 x 18 x 31 inch
Weight / Kg.	75 Kg.
Number of Motors	2 pcs.

Security Systems:

Gas Security System: To shot down all system in condition of any abnormality in gas preassure.
Temperature Control : Digital Temperature Controls and Digital Temperature Indication.

Other Specifications:

· Flame control
· Sight glass. Sampling tube and digital temperature makes easy coffee roasting process.
· A large cooler with fan guickiy cools the coffee.
· An external chaff collector is included with roaster.
· Low noise level.
· Easy to use. High guality.

Optional Specifications:

· PLC control sytem
· Destoner
· Afterburner

ÖZTÜRKBAY OKS-500 gr. KAHVE KAVURMA MAKİNESİ

TEKNİK ÖZELLİKLER

Ürün Kodu	**OKS-500 gr.**
Kazan Kapasitesi	500 Gr.
Kavurma Süresi	9-15 dakika
Kullanılan Enerji	LPG-PROPANE veya Doğal Gaz
Kavurma Kapasitesi	2 kg. (saatte ortalama)
Sistem Voltaj	Müşteri Tercihi
Ebatlar (ExBxY)	75 x 47 x 79 cm
Ağırlık / Kg.	75 Kg.
Motor Adedi	2 adet

Güvenlik Sistemleri:

Gaz Güvenlik Sistemi : Gaz basıncındaki her hangi bir değişiklikte gaz akışının durmasını sağlar
Derece Kontrol : Digital Termometre ile sıcaklık istenilen set değerinde sabit tutulur. Buda kahvenizin her seferinde aynı tonda ve aromada kavrulmasını sağlar.

Diğer Özellikler:

· Alev yükseklik kontrolü.
· Numune sürgüsü , gözetleme camı ve digital termometreyle kolaylaşan kahve kavurma işlemi.
· Özel soğutma sistemi. Kahvenizin 3-4 dakika içerisinde soğumasını sağlar.
· Kavurma işleminin bittiğini bildiren ses sistemi.
· Düşük ses seviyesi.
· Kolay kullanım, Yüksek kalite.

Opsiyonel Özellikler:

· PLC Kontrol Sistemi.
· Baca Gazı Temizleyicisi (Afterburner)
· Taş Ayırıcı (Destoner)

öztürkbay®
Since 1944

OZTURKBAY OKS-1.5 COFFEE ROASTING MACHINE

TECHNICAL DATA

Product Code	**OKS-1.5**
Batch Capacity	1.5 Kg.
Roasting Time	10-20 minute
Heating Type	LPG - PROPANE or Natural Gas
Hourly Roast Output	6 kg. (Approximately)
System Voltage	Customer Preference
Dimensions (WxLxH)	90 x 119 x 115 cm / 33 x 46 x 45 inch
Weight / Kg.	185 Kg.
Number of Motors	3 pcs.

Security Systems:

Gas Security System: To shot down all system in condition of any abnormality in gas preassure.
Temperature Control : Digital Temperature Controls and Digital Temperature Indication.

Other Specifications:

· Flame control
· Sight glass. Sampling tube and digital temperature makes easy coffee roasting process.
· A large cooler with fan guickiy cools the coffee.
· Independent motors for the roasting drum and cooling tank.
· Independent fans for the roasting drum and cooling tank.
· An external chaff collector is included with roaster.
· Low noise level.
· Easy to use. High quality.

Optional Specifications:

· PLC control sytem
· Destoner
· Afterburner

ÖZTÜRKBAY OKS-1.5 KAHVE KAVURMA MAKİNESİ

TEKNİK ÖZELLİKLER

Ürün Kodu	**OKS-1.5**
Kazan Kapasitesi	1.5 Kg.
Kavurma Süresi	10-20 dakika
Kullanılan Enerji	LPG-PROPANE veya Doğal Gaz
Kavurma Kapasitesi	6 kg. (saatte ortalama)
Sistem Voltaj	Müşteri Tercihi
Ebatlar (ExBxY)	90 x 119 x 115 cm
Ağırlık / Kg.	185 Kg.
Motor Adedi	3 adet

Güvenlik Sistemleri:

Gaz Güvenlik Sistemi : Gaz basıncındaki her hangi bir değişiklikte gaz akışının durmasını sağlar
Derece Kontrol : Digital Termometre ile sıcaklık istenilen set değerinde sabit tutulur. Buda kahvenizin her seferinde aynı tonda ve aromada kavrulmasını sağlar.

Diğer Özellikler:

· Alev yükseklik kontrolü.
· Numune sürgüsü , gözetleme camı ve digital termometreyle kolaylaşan kahve kavurma işlemi.
· Özel soğutma sistemi. Kahvenizin 3-4 dakika içerisinde soğumasını sağlar.
· Kavurma kazanı ve soğutucu için bağımsız fanlar.
· Kavurma kazanı ve karıştırıcı için bağımsız motorlar.
· Kavurma işleminin bittiğini bildiren ses sistemi.
· Düşük ses seviyesi.
· Kolay kullanım, Yüksek kalite.

Opsiyonel Özellikler:

· PLC Kontrol Sistemi.
· Baca Gazı Temizleyicisi (Afterburner)
· Taş Ayırıcı (Destoner)

öztürkbay®
Since 1944

Flame Control

OZTURKBAY OKS-2.5 COFFEE ROASTING MACHINE

TECHNICAL DATA

Product Code	**OKS-2.5**
Batch Capacity	2.5 Kg.
Roasting Time	10-20 minute
Heating Type	LPG - PROPANE or Natural Gas
Hourly Roast Output	10 kg. (Approximately)
System Voltage	Customer Preference
Dimensions (WxLxH)	96 x 123 x 145 cm / 35 x 48 x 57 inch
Weight / Kg.	250 Kg.
Number of Motors	4 pcs.

Security Systems:

Gas Security System: To shot down all system in condition of any abnormality in gas preassure.
Temperature Control : Digital Temperature Controls and Digital Temperature Indication.

Alev Yükseklik Kontrol

Other Specifications:

· Flame control
· Sight glass. Sampling tube and digital temperature makes easy coffee roasting process.
· A large cooler with fan guickiy cools the coffee.
· Independent motors for the roasting drum and cooling tank.
· Independent fans for the roasting drum and cooling tank.
· An external chaff collector is included with roaster.
· Low noise level.
· Easy to use. High guality.

Optional Specifications:

· PLC control sytem
· Destoner
· Afterburner

ÖZTÜRKBAY OKS-2.5 KAHVE KAVURMA MAKİNESİ

TEKNİK ÖZELLİKLER

Ürün Kodu	**OKS-2.5**
Kazan Kapasitesi	2.5 Kg.
Kavurma Süresi	10-20 dakika
Kullanılan Enerji	LPG-PROPANE veya Doğal Gaz
Kavurma Kapasitesi	10 kg. (saatte ortalama)
Sistem Voltaj	Müşteri Tercihi
Ebatlar (ExBxY)	96 x 123 x 145 cm
Ağırlık / Kg.	250 Kg.
Motor Adedi	4 adet

Güvenlik Sistemleri:

Gaz Güvenlik Sistemi : Gaz basıncındaki her hangi bir değişiklikte gaz akışının durmasını sağlar
Derece Kontrol : Digital Termometre ile sıcaklık istenilen set değerinde sabit tutulur. Buda kahvenizin her seferinde aynı tonda ve aromada kavrulmasını sağlar.

Diğer Özellikler:

· Alev yükseklik kontrolü.
· Numune sürgüsü , gözetleme camı ve digital termometreyle kolaylaşan kahve kavurma işlemi.
· Özel soğutma sistemi. Kahvenizin 3-4 dakika içerisinde soğumasını sağlar.
· Kavurma kazanı ve soğutucu için bağımsız fanlar.
· Kavurma kazanı ve karıştırıcı için bağımsız motorlar.
· Kavurma işleminin bittiğini bildiren ses sistemi.
· Düşük ses seviyesi.
· Kolay kullanım, Yüksek kalite.

Opsiyonel Özellikler:

· PLC Kontrol Sistemi.
· Baca Gazı Temizleyicisi (Afterburner)
· Taş Ayırıcı (Destoner)

öztürkbay®
Since 1944

OZTURKBAY OKS-5 COFFEE ROASTING MACHINE

TECHNICAL DATA

Product Code	**OKS-5**
Batch Capacity	5 Kg.
Roasting Time	10-20 minute
Heating Type	LPG - PROPANE or Natural Gas
Hourly Roast Output	20 kg. (Approximately)
System Voltage	Customer Preference
Dimensions (WxLxH)	105 x 158 x 150 cm / 39 x 62 x 59 inch
Weight / Kg.	350 Kg.
Number of Motors	4 pcs.

Security Systems:

Gas Security System: To shot down all system in condition of any abnormality in gas preassure.
Temperature Control : Digital Temperature Controls and Digital Temperature Indication.

Other Specifications:

· Flame control
· Sight glass. Sampling tube and digital temperature makes easy coffee roasting process.
· A large cooler with fan guickiy cools the coffee.
· Independent motors for the roasting drum and cooling tank.
· Independent fans for the roasting drum and cooling tank.
· An external chaff collector is included with roaster.
· Low noise level.
· Easy to use. High guality.

Optional Specifications:

· PLC control sytem
· Destoner
· Afterburner

ÖZTÜRKBAY OKS-5 KAHVE KAVURMA MAKİNESİ

TEKNİK ÖZELLİKLER

Ürün Kodu	**OKS-5**
Kazan Kapasitesi	5 Kg.
Kavurma Süresi	10-20 dakika
Kullanılan Enerji	LPG-PROPANE veya Doğal Gaz
Kavurma Kapasitesi	20 kg. (saatte ortalama)
Sistem Voltaj	Müşteri Tercihi
Ebatlar (ExBxY)	105 x 158 x 150 cm
Ağırlık / Kg.	350 Kg.
Motor Adedi	4 adet

Güvenlik Sistemleri:

Gaz Güvenlik Sistemi : Gaz basıncındaki her hangi bir değişiklikte gaz akışının durmasını sağlar
Derece Kontrol : Digital Termometre ile sıcaklık istenilen set değerinde sabit tutulur. Buda kahvenizin her seferinde aynı tonda ve aromada kavrulmasını sağlar.

Diğer Özellikler:

· Alev yükseklik kontrolü.
· Numune sürgüsü , gözetleme camı ve digital termometreyle kolaylaşan kahve kavurma işlemi.
· Özel soğutma sistemi. Kahvenizin 3-4 dakika içerisinde soğumasını sağlar.
· Kavurma kazanı ve soğutucu için bağımsız fanlar.
· Kavurma kazanı ve karıştırıcı için bağımsız motorlar.
· Kavurma işleminin bittiğini bildiren ses sistemi.
· Düşük ses seviyesi.
· Kolay kullanım, Yüksek kalite.

Opsiyonel Özellikler:

· PLC Kontrol Sistemi.
· Baca Gazı Temizleyicisi (Afterburner)
· Taş Ayırıcı (Destoner)

öztürkbay®
Since 1944

OZTURKBAY OKS-10 COFFEE ROASTING MACHINE

TECHNICAL DATA

Product Code	**OKS-10**
Batch Capacity	10 Kg.
Roasting Time	10-20 minute
Heating Type	LPG - PROPANE or Natural Gas
Hourly Roast Output	40 kg. (Approximately)
System Voltage	Customer Preference
Dimensions (WxLxH)	120 x 178 x 175 cm / 45 x 70 x 68 inch
Weight / Kg.	470 Kg.
Number of Motors	4 pcs.

Security Systems:

Gas Security System: To shot down all system in condition of any abnormality in gas preassure.
Temperature Control : Digital Temperature Controls and Digital Temperature Indication.

Other Specifications:

· Flame control
· Sight glass. Sampling tube and digital temperature makes easy coffee roasting process.
· A large cooler with fan guickiy cools the coffee.
· Independent motors for the roasting drum and cooling tank.
· Independent fans for the roasting drum and cooling tank.
· An external chaff collector is included with roaster.
· Low noise level.
· Easy to use. High guality.

Optional Specifications:

· PLC control sytem
· Destoner
· Afterburner

ÖZTÜRKBAY OKS-10 KAHVE KAVURMA MAKİNESİ

TEKNİK ÖZELLİKLER

Ürün Kodu	**OKS-10**
Kazan Kapasitesi	10 Kg.
Kavurma Süresi	10-20 dakika
Kullanılan Enerji	LPG-PROPANE veya Doğal Gaz
Kavurma Kapasitesi	40 kg. (saatte ortalama)
Sistem Voltaj	Müşteri Tercihi
Ebatlar (ExBxY)	120 x 178 x 175 cm
Ağırlık / Kg.	470 Kg.
Motor Adedi	4 adet

Güvenlik Sistemleri:

Gaz Güvenlik Sistemi : Gaz basıncındaki her hangi bir değişiklikte gaz akışının durmasını sağlar
Derece Kontrol : Digital Termometre ile sıcaklık istenilen set değerinde sabit tutulur. Buda kahvenizin her seferinde aynı tonda ve aromada kavrulmasını sağlar.

Diğer Özellikler:

· Alev yükseklik kontrolü.
· Numune sürgüsü , gözetleme camı ve digital termometreyle kolaylaşan kahve kavurma işlemi.
· Özel soğutma sistemi. Kahvenizin 3-4 dakika içerisinde soğumasını sağlar.
· Kavurma kazanı ve soğutucu için bağımsız fanlar.
· Kavurma kazanı ve karıştırıcı için bağımsız motorlar.
· Kavurma işleminin bittiğini bildiren ses sistemi.
· Düşük ses seviyesi.
· Kolay kullanım, Yüksek kalite.

Opsiyonel Özellikler:

· PLC Kontrol Sistemi.
· Baca Gazı Temizleyicisi (Afterburner)
· Taş Ayırıcı (Destoner)

öztürkbay®
Since 1944

OZTURKBAY OKS-15 COFFEE ROASTING MACHINE

TECHNICAL DATA

Product Code	**OKS-15**
Batch Capacity	15 Kg.
Roasting Time	10-20 minute
Heating Type	LPG - PROPANE or Natural Gas
Hourly Roast Output	60 kg. (Approximately)
System Voltage	Customer Preference
Dimensions (WxLxH)	126 x 204 x 185 cm / 47 x 80 x 72 inch
Weight / Kg.	580 Kg.
Number of Motors	4 pcs.

Security Systems:

Gas Security System: To shot down all system in condition of any abnormality in gas preassure.
Temperature Control : Digital Temperature Controls and Digital Temperature Indication.

Other Specifications:

· Flame control
· Sight glass. Sampling tube and digital temperature makes easy coffee roasting process.
· A large cooler with fan guickiy cools the coffee.
· Independent motors for the roasting drum and cooling tank.
· Independent fans for the roasting drum and cooling tank.
· An external chaff collector is included with roaster.
· Low noise level.
· Easy to use. High guality.

Optional Specifications:

· PLC control sytem
· Destoner
· Afterburner

ÖZTÜRKBAY OKS-15 KAHVE KAVURMA MAKİNESİ

TEKNİK ÖZELLİKLER

Ürün Kodu	**OKS-15**
Kazan Kapasitesi	15 Kg.
Kavurma Süresi	10-20 dakika
Kullanılan Enerji	LPG-PROPANE veya Doğal Gaz
Kavurma Kapasitesi	60 kg. (saatte ortalama)
Sistem Voltaj	Müşteri Tercihi
Ebatlar (ExBxY)	126 x 204 x 185 cm
Ağırlık / Kg.	580 Kg.
Motor Adedi	4 adet

Güvenlik Sistemleri:

Gaz Güvenlik Sistemi : Gaz basıncındaki her hangi bir değişiklikte gaz akışının durmasını sağlar
Derece Kontrol : Digital Termometre ile sıcaklık istenilen set değerinde sabit tutulur. Buda kahvenizin her seferinde aynı tonda ve aromada kavrulmasını sağlar.

Diğer Özellikler:

· Alev yükseklik kontrolü.
· Numune sürgüsü , gözetleme camı ve digital termometreyle kolaylaşan kahve kavurma işlemi.
· Özel soğutma sistemi. Kahvenizin 3-4 dakika içerisinde soğumasını sağlar.
· Kavurma kazanı ve soğutucu için bağımsız fanlar.
· Kavurma kazanı ve karıştırıcı için bağımsız motorlar.
· Kavurma işleminin bittiğini bildiren ses sistemi.
· Düşük ses seviyesi.
· Kolay kullanım, Yüksek kalite.

Opsiyonel Özellikler:

· PLC Kontrol Sistemi.
· Baca Gazı Temizleyicisi (Afterburner)
· Taş Ayırıcı (Destoner)

öztürkbay®
Since 1944

OZTURKBAY OKS-30 COFFEE ROASTING MACHINE TECHNICAL DATA

Product Code	**OKS-30**
Batch Capacity	30 Kg.
Roasting Time	10-20 minute
Heating Type	LPG - PROPANE or Natural Gas
Hourly Roast Output	120 kg. (Approximately)
System Voltage	Customer Preference
Dimensions (WxLxH)	200 x 300 x 220 cm / 78 x 118 x 87 inch
Weight / Kg.	900 Kg.
Number of Motors	4 pcs.

Security Systems:

Gas Security System: To shot down all system in condition of any abnormality in gas preassure.
Temperature Control : Digital Temperature Controls and Digital Temperature Indication.

Other Specifications:

· Hot air roasting system
· Sight glass. Sampling tube and digital temperature makes easy coffee roasting process.
· A large cooler with fan guickiy cools the coffee.
· Independent motors for the roasting drum and cooling tank.
· Independent fans for the roasting drum and cooling tank.
· An external control panel.
· An external chaff collector is included with roaster.
· Low noise level.
· Easy to use. High guality.

Optional Specifications:

· PLC control sytem
· Pneumatic Loader
· Destoner
· Afterburner

ÖZTÜRKBAY OKS-30 KAHVE KAVURMA MAKİNESİ TEKNİK ÖZELLİKLER

Ürün Kodu	**OKS-30**
Kazan Kapasitesi	30 Kg.
Kavurma Süresi	10-20 dakika
Kullanılan Enerji	LPG-PROPANE veya Doğal Gaz
Kavurma Kapasitesi	120 kg. (saatte ortalama)
Sistem Voltaj	Müşteri Tercihi
Ebatlar (ExBxY)	200 x 300 x 220 cm
Ağırlık / Kg.	900 Kg.
Motor Adedi	4 adet

Güvenlik Sistemleri:

Gaz Güvenlik Sistemi : Gaz basıncındaki her hangi bir değişiklikte gaz akışının durmasını sağlar
Derece Kontrol : Digital Termometre ile sıcaklık istenilen set değerinde sabit tutulur. Buda kahvenizin her seferinde aynı tonda ve aromada kavrulmasını sağlar.

Diğer Özellikler:

· Alev yükseklik kontrolü.
· Numune sürgüsü , gözetleme camı ve digital termometreyle kolaylaşan kahve kavurma işlemi.
· Özel soğutma sistemi. Kahvenizin 3-4 dakika içerisinde soğumasını sağlar.
· Kavurma kazanı ve soğutucu için bağımsız fanlar.
· Piyano tip kontrol panosu.
· Kavurma kazanı ve karıştırıcı için bağımsız motorlar.
· Kavurma işleminin bittiğini bildiren ses sistemi.
· Düşük ses seviyesi.
· Kolay kullanım, Yüksek kalite.

Opsiyonel Özellikler:

· PLC Kontrol Sistemi.
· Havalı Taşıyıcı
· Baca Gazı Temizleyicisi (Afterburner)
· Taş Ayırıcı (Destoner)

öztürkbay®
Since 1944

OZTURKBAY OKS-60 COFFEE ROASTING MACHINE

TECHNICAL DATA

Product Code	**OKS-60**
Batch Capacity	60 Kg.
Roasting Time	12-20 minute
Heating Type	LPG - PROPANE or Natural Gas
Hourly Roast Output	240 kg. (Approximately)
System Voltage	Customer Preference
Dimensions (WxLxH)	300 x 350 x 320 cm / 118 x 138 x 126 inch
Weight / Kg.	1300 Kg.
Number of Motors	5 pcs.

Security Systems:

Gas Security System: To shot down all system in condition of any abnormality in gas preassure.
Temperature Control : Digital Temperature Controls and Digital Temperature Indication.

Other Specifications:

· Hot air roasting system
· Sight glass. Sampling tube and digital temperature makes easy coffee roasting process.
· A large cooler with fan guickiy cools the coffee.
· Independent motors for the roasting drum and cooling tank.
· Independent fans for the roasting drum and cooling tank.
· An external control panel.
· An external chaff collector is included with roaster.
· Low noise level.
· Easy to use. High guality.

Optional Specifications:

· PLC control sytem
· Pneumatic Loader
· Destoner
· Afterburner

ÖZTÜRKBAY OKS-60 KAHVE KAVURMA MAKİNESİ

TEKNİK ÖZELLİKLER

Ürün Kodu	**OKS-60**
Kazan Kapasitesi	60 Kg.
Kavurma Süresi	12-20 dakika
Kullanılan Enerji	LPG-PROPANE veya Doğal Gaz
Kavurma Kapasitesi	240 kg. (saatte ortalama)
Sistem Voltaj	Müşteri Tercihi
Ebatlar (ExBxY)	300 x 350 x 320 cm
Ağırlık / Kg.	1300 Kg.
Motor Adedi	5 adet

Güvenlik Sistemleri:

Gaz Güvenlik Sistemi : Gaz basıncındaki her hangi bir değişiklikte gaz akışının durmasını sağlar
Derece Kontrol : Digital Termometre ile sıcaklık istenilen set değerinde sabit tutulur. Buda kahvenizin her seferinde aynı tonda ve aromada kavrulmasını sağlar.

Diğer Özellikler:

· Alev yükseklik kontrolü.
· Numune sürgüsü , gözetleme camı ve digital termometreyle kolaylaşan kahve kavurma işlemi.
· Özel soğutma sistemi. Kahvenizin 3-4 dakika içerisinde soğumasını sağlar.
· Kavurma kazanı ve soğutucu için bağımsız fanlar.
· Piyano tip kontrol panosu.
· Kavurma kazanı ve karıştırıcı için bağımsız motorlar.
· Kavurma işleminin bittiğini bildiren ses sistemi.
· Düşük ses seviyesi.
· Kolay kullanım, Yüksek kalite.

Opsiyonel Özellikler:

· PLC Kontrol Sistemi.
· Havalı Taşıyıcı
· Baca Gazı Temizleyicisi (Afterburner)
· Taş Ayırıcı (Destoner)

öztürkbay®
Since 1944

OZTURKBAY OKS-120 COFFEE ROASTING MACHINE

TECHNICAL DATA

Product Code	**OKS-120**
Batch Capacity	120 Kg.
Roasting Time	12-20 minute
Heating Type	LPG - PROPANE or Natural Gas
Hourly Roast Output	480 kg. (Approximately)
System Voltage	Customer Preference
Dimensions (WxLxH)	320 x 370 x 320 cm / 11+ x 145 x 126 inch
Weight / Kg.	1600 Kg.
Number of Motors	5 pcs.

Security Systems:

Gas Security System: To shot down all system in condition of any abnormality in gas preassure.
Temperature Control : Digital Temperature Controls and Digital Temperature Indication.

Other Specifications:

· Hot air roasting system
· Sight glass. Sampling tube and digital temperature makes easy coffee roasting process.
· A large cooler with fan guickiy cools the coffee.
· Independent motors for the roasting drum and cooling tank.
· Independent fans for the roasting drum and cooling tank.
· An external control panel.
· An external chaff collector is included with roaster.
· Low noise level.
· Easy to use. High guality.

Optional Specifications:

· PLC control sytem
· Pneumatic Loader
· Destoner
· Afterburner

ÖZTÜRKBAY OKS-120 KAHVE KAVURMA MAKİNESİ

TEKNİK ÖZELLİKLER

Ürün Kodu	**OKS-120**
Kazan Kapasitesi	120 Kg.
Kavurma Süresi	12-20 dakika
Kullanılan Enerji	LPG-PROPANE veya Doğal Gaz
Kavurma Kapasitesi	480 kg. (saatte ortalama)
Sistem Voltaj	Müşteri Tercihi
Ebatlar (ExBxY)	320 x 370 x 320 cm
Ağırlık / Kg.	1600 Kg.
Motor Adedi	5 adet

Güvenlik Sistemleri:

Gaz Güvenlik Sistemi : Gaz basıncındaki her hangi bir değişiklikte gaz akışının durmasını sağlar
Derece Kontrol : Digital Termometre ile sıcaklık istenilen set değerinde sabit tutulur. Buda kahvenizin her seferinde aynı tonda ve aromada kavrulmasını sağlar.

Diğer Özellikler:

· Alev yükseklik kontrolü.
· Numune sürgüsü , gözetleme camı ve digital termometreyle kolaylaşan kahve kavurma işlemi.
· Özel soğutma sistemi. Kahvenizin 3-4 dakika içerisinde soğumasını sağlar.
· Kavurma kazanı ve soğutucu için bağımsız fanlar.
· Piyano tip kontrol panosu.
· Kavurma kazanı ve karıştırıcı için bağımsız motorlar.
· Kavurma işleminin bittiğini bildiren ses sistemi.
· Düşük ses seviyesi.
· Kolay kullanım, Yüksek kalite.

Opsiyonel Özellikler:

· PLC Kontrol Sistemi.
· Havalı Taşıyıcı
· Baca Gazı Temizleyicisi (Afterburner)
· Taş Ayırıcı (Destoner)

öztürkbay®
Since 1944

OZTURKBAY OKS-180 COFFEE ROASTING MACHINE

TECHNICAL DATA

Product Code	**OKS-180**
Batch Capacity	180 Kg.
Roasting Time	12-20 minute
Heating Type	LPG - PROPANE or Natural Gas
Hourly Roast Output	720 kg. (Approximately)
System Voltage	Customer Preference
Dimensions (WxLxH)	320 x 370 x 320 cm / 11+ x 145 x 126 inch
Weight / Kg.	1950 Kg.
Number of Motors	5 pcs.

Security Systems:

Gas Security System: To shot down all system in condition of any abnormality in gas preassure.
Temperature Control : Digital Temperature Controls and Digital Temperature Indication.

Other Specifications:

· Hot air roasting system
· Sight glass. Sampling tube and digital temperature makes easy coffee roasting process.
· A large cooler with fan guickiy cools the coffee.
· Independent motors for the roasting drum and cooling tank.
· Independent fans for the roasting drum and cooling tank.
· An external control panel.
· An external chaff collector is included with roaster.
· Low noise level.
· Easy to use. High guality.

Optional Specifications:

· PLC control sytem
· Pneumatic Loader
· Destoner
· Afterburner

ÖZTÜRKBAY OKS-180 KAHVE KAVURMA MAKİNESİ

TEKNİK ÖZELLİKLER

Ürün Kodu	**OKS-180**
Kazan Kapasitesi	180 Kg.
Kavurma Süresi	12-20 dakika
Kullanılan Enerji	LPG-PROPANE veya Doğal Gaz
Kavurma Kapasitesi	720 kg. (saatte ortalama)
Sistem Voltaj	Müşteri Tercihi
Ebatlar (ExBxY)	320 x 370 x 320 cm
Ağırlık / Kg.	1950 Kg.
Motor Adedi	5 adet

Güvenlik Sistemleri:

Gaz Güvenlik Sistemi : Gaz basıncındaki her hangi bir değişiklikte gaz akışının durmasını sağlar
Derece Kontrol : Digital Termometre ile sıcaklık istenilen set değerinde sabit tutulur. Buda kahvenizin her seferinde aynı tonda ve aromada kavrulmasını sağlar.

Diğer Özellikler:

· Alev yükseklik kontrolü.
· Numune sürgüsü , gözetleme camı ve digital termometreyle kolaylaşan kahve kavurma işlemi.
· Özel soğutma sistemi. Kahvenizin 3-4 dakika içerisinde soğumasını sağlar.
· Kavurma kazanı ve soğutucu için bağımsız fanlar.
· Piyano tip kontrol panosu.
· Kavurma kazanı ve karıştırıcı için bağımsız motorlar.
· Kavurma işleminin bittiğini bildiren ses sistemi.
· Düşük ses seviyesi.
· Kolay kullanım, Yüksek kalite.

Opsiyonel Özellikler:

· PLC Kontrol Sistemi.
· Havalı Taşıyıcı
· Baca Gazı Temizleyicisi (Afterburner)
· Taş Ayırıcı (Destoner)

öztürkbay®
Since 1944

OZTURKBAY OKS-240 COFFEE ROASTING MACHINE

TECHNICAL DATA

Product Code	**OKS-240**
Batch Capacity	240 Kg.
Roasting Time	12-20 minute
Heating Type	LPG - PROPANE or Natural Gas
Hourly Roast Output	960 kg. (Approximately)
System Voltage	Customer Preference
Dimensions (WxLxH)	320 x 370 x 320 cm / 11+ x 145 x 126 inch
Weight / Kg.	2600 Kg.
Number of Motors	6 pcs.

Security Systems:

Gas Security System: To shot down all system in condition of any abnormality in gas preassure.
Temperature Control : Digital Temperature Controls and Digital Temperature Indication.

Other Specifications:

· Hot air roasting system
· Sight glass. Sampling tube and digital temperature makes easy coffee roasting process.
· A large cooler with fan guickiy cools the coffee.
· Independent motors for the roasting drum and cooling tank.
· Independent fans for the roasting drum and cooling tank.
· An external control panel.
· An external chaff collector is included with roaster.
· Low noise level.
· Easy to use. High guality.

Optional Specifications:

· PLC control sytem
· Pneumatic Loader
· Destoner
· Afterburner

ÖZTÜRKBAY OKS-240 KAHVE KAVURMA MAKİNESİ

TEKNİK ÖZELLİKLER

Ürün Kodu	**OKS-240**
Kazan Kapasitesi	240 Kg.
Kavurma Süresi	12-20 dakika
Kullanılan Enerji	LPG-PROPANE veya Doğal Gaz
Kavurma Kapasitesi	960 kg. (saatte ortalama)
Sistem Voltaj	Müşteri Tercihi
Ebatlar (ExBxY)	320 x 370 x 320 cm
Ağırlık / Kg.	2600 Kg.
Motor Adedi	6 adet

Güvenlik Sistemleri:

Gaz Güvenlik Sistemi : Gaz basıncındaki her hangi bir değişiklikte gaz akışının durmasını sağlar
Derece Kontrol : Digital Termometre ile sıcaklık istenilen set değerinde sabit tutulur. Buda kahvenizin her seferinde aynı tonda ve aromada kavrulmasını sağlar.

Diğer Özellikler:

· Alev yükseklik kontrolü.
· Numune sürgüsü , gözetleme camı ve digital termometreyle kolaylaşan kahve kavurma işlemi.
· Özel soğutma sistemi. Kahvenizin 3-4 dakika içerisinde soğumasını sağlar.
· Kavurma kazanı ve soğutucu için bağımsız fanlar.
· Piyano tip kontrol panosu.
· Kavurma kazanı ve karıştırıcı için bağımsız motorlar.
· Kavurma işleminin bittiğini bildiren ses sistemi.
· Düşük ses seviyesi.
· Kolay kullanım, Yüksek kalite.

Opsiyonel Özellikler:

· PLC Kontrol Sistemi.
· Havalı Taşıyıcı
· Baca Gazı Temizleyicisi (Afterburner)
· Taş Ayırıcı (Destoner)

öztürkbay®
Since 1944

OZTURKBAY OKB-15 ELECTRIC CONVEYOR ROASTER

TECHNICAL DATA

Product Code	**OKB-15**
Heating Type	Electric
Hourly Roast Output	15 kg. (Approximately)
System Voltage	Customer Preference
Dimensions (WxLxH)	75 x 150 x 140 cm / 29 x 59 x 55 inch
Weight / Kg.	250 Kg.

ÖZTÜRKBAY OKB-15 BANTLI KAVURMA MAKİNESİ

TEKNİK ÖZELLİKLER

Ürün Kodu	**OKB-15**
Kullanılan Enerji	Elektrik
Kavurma Kapasitesi	15 kg. (saatte ortalama)
Sistem Voltaj	Müşteri Tercihi
Ebatlar (ExBxY)	75 x 150 x 140 cm
Ağırlık / Kg.	250 Kg.

öztürkbay®
Since 1944

COFFEE BEAN SILO
KAHVE SİLOSU

öztürkbay®
Since 1944

OZTURKBAY DESTONER

Destoner remove all kinds of stone, metal and similar foreign metals from coffee bean, grained food and spices.

ÖZTÜRKBAY TAŞ AYIRICI

Kahve çekirdeği, taneli bakliyat baharat ve benzeri gıdalarda bulunabilen taş, metal ve diğer cisimleri ürüne zarar vermeden ayırır.

öztürkbay®
Since 1944

OZTURKBAY AFTERBURNER

The purpose of an Oxidizer is to eliminate smoke and odor, and to reduce the total amount of emissions released into the atmosphere to an acceptable level.
Smoke, odor, and various chemical compounds are natural bi-products of the coffee roasting process.

ÖZTÜRKBAY BACA GAZI YAKICI

Baca gazı yakıcının amacı kavurma işlemi sürecinde meydana çıkan duman , kokuyu gidermek ve atmosfere bırakılan emisyonların miktarını kabul edilebilir seviyede azaltmaktır.
Duman, koku, ve çeşitli kimyasal bileşikler kavurma işleminin doğal ürünleridir.

öztürkbay®
Since 1944

OTHER PRODUCTS

INDUSTRIAL MIXER
ENDÜSTRİYEL MİKSER

SESAME ROASTING MACHINE
SUSAM KAVURMA MAKİNESİ

Nut Chick - Peas Roasting Machine
LEBLEBİ BENEK MAKİNESİ

PROJECT
PROJELENDİRME

HAKKIMIZDA

Öztürkbay Değirmenleri 1930'lu yıllarda kurucumuz Salih ÇETİNGÖZ tarafından Yel Değirmeni imalatı ile faaliyete başlamıştır. ÖZTÜRKBAY 1944 yılında Türkiye'deki ilk kahve değirmeni tasarımını ve imalatını gerçekleştirmiştir. 1952 ile 1979 seneleri arasında 2.kuşak olan Zeki ÖZTÜRKBAY ile birlikte şirketimiz faaliyetlerine devam etmiştir. 1979 yılında 3.kuşak olan Akşit ÖZTÜRKBAY 'ın şirkete katılması ile birlikte ÖZTÜRKBAY değirmen, kavurma ve kahve ekipmanları üretimini geliştirerek kahve üretim sektöründeki piyasalarda Türkiye'de lider konuma gelmiştir. Bugün biz Alp ÖZTÜRKBAY ve Yavuz ÖZTÜRKBAY babamız Akşit ÖZTÜRKBAY ile birlikte çalışmalarımıza İzmir de bulunan fabrikamızda dünya standartlarına uygun bir şekilde ve 4.kuşak olmanın haklı gururuyla devam etmekteyiz. Şirketimiz kahve değirmenleri, kahve kavurma makinaları, kahve taşıma sistemleri,silolar,baca gazı temizleyicileri taş ayırıcılar, kuruyemiş kavurma makineleri,baharat öğütücüleri, pudra şekeri değirmenleri ve kahve sektöründe ihtiyaç duyabileceğiniz her türlü ürünü imal etmektedir.

öztürkbay®
Since 1944

ABOUT US

Ozturkbay Coffee roasting equipment manufacturers has been established by our grandfather Salih Cetingoz in 1930, originally producing finest windmills Turkey. In 1944 Ozturkbay has produced the first coffee grinder in Turkey. Between 1952 and 1979 second generation of Ozturkbay has continued their operation with Mr. Zeki Ozturkbay as a head of our company. In 1979, with third generation Mr. Aksit Ozturkbay joining to the company, Ozturkbay become a leader in the industry and started to produce Coffee roasting and preparation equipment in addition to the product range. The company is Actively trading With Mr. Aksit Ozturkbay as our of the company Based in İZMİR TURKEY. Our products is manufactured to a world standards this includes Coffee Grinders, Coffee roasting Machines, Coffee containers, afterburners, de-stoner's,Dried nuts roasters, spice grinders,ice sugar production equipment. Ozturkbay builds every thing that you will need in coffee industry. Ozturkbay roasters are designed with the user in mind to maximize its productivity and to minimize maintenance which is the concept behind its modular component design. This gives the user easy access for removal and cleaning of parts, resulting in less maintenance than other leading brands. As a 4th generation Ozturkbay we are proudly continuing our name of the OZTURKBAY trade mark.

Yetkili Satıcı / Distributor

ÖZTÜRKBAY MAKİNE SAN. ve TİC. LTD. ŞTİ.

7403 Sokak No.16/B Pınarbaşı - Bornova - İZMİR / TURKEY

Phone : +90.232. 478 55 34 - 486 99 91 Fax : +90.232 478 42 18

www.ozturkroasters.com e-mail : info@ozturkroasters.com

www.ozturkbay.com e-mail : info@ozturkbay.com

www.ozturkbay.com

KOSGEB www.kosgeb.gov.tr

Güven Matbaası - İ.Recai Ödül / 26.08.2015